MEISTERSTÜCK CONFIGURATOR

Küppersbusch

FÜR KÜCHEN MIT STIL

1 Die Größe. The size.

MEISTERSTÜCK PROFESSION+

Das Meisterstück Profession+ ersetzt fast eine ganze Küche. Seine imposanten Abmessungen (B 2.343 x T 867 x H 905 cm inkl. umlaufender Reling) fordern Platz und das entsprechende Umfeld – perfekt für Lofts, Landhäuser, Villen oder vergleichbar großzügige Domizile.

The Meisterstück Profession+ replaces almost an entire kitchen. Its impressive dimensions (W 2,343 x D 867 x H 905 cm incl. all-round rail) require space and the right environment – perfect for lofts, country houses, villas or similar spacious homes.

MEISTERSTÜCK COMFORT+

Das Meisterstück Comfort+ bietet auf kleinerer Fläche alle Möglichkeiten (B 1.266 x T 700 x H 904 cm ohne Reling). Als Insel- oder Wandlösung passt es perfekt auch in ein Großstadt-Appartement.

The Meisterstück Comfort+ offers all options in a smaller space (W 1,266 x D 700 x H 904 cm without rail). As an island or a wall solution, it fits perfectly in a city apartment.

Exakte Abmessungen zu beiden Geräten siehe Seite 11.

For the precise dimensions of both appliances see page 11.

2 Die Farben. The colours.

Schon bei der Farbgestaltung eröffnen sich ungeahnte Möglichkeiten. Gestalten Sie unterschiedliche Elemente nach Ihrem persönlichem Geschmack:

Korpus und Front-Paneel:

Neben Edelstahl schlagen wir Ihnen 6 RAL-Farbtöne vor (rechts außen) – matt oder glänzend. Auf Wunsch realisieren wir natürlich auch jeden anderen RAL-Ton. Für das Front-Paneel über den Produkten und Türen haben Sie die gleiche Farbauswahl. Sie können es andersfarbig absetzen oder einheitlich gestalten.

Design-Elemente Küppersbusch INDIVIDUAL:

Die fünf Design-Varianten der aktuellen Küppersbusch Einbaugeräte Edition lassen keine Wünsche offen. Mit Edelstahl, Silver Chrome, Black Chrome, Gold oder Black Velvet setzen Sie unübersehbare Akzente.

Reling:

Wenn Sie sich für eine Reling entscheiden (Sie können diese auch entfallen lassen) stehen Ihnen ebenfalls die 5 Design-Varianten Edelstahl, Silver Chrome, Black Chrome, Gold oder Black Velvet zur Verfügung. Detailiertere Informationen zur Reling auf den Seiten 5 und 7).

Kompaktgeräte (Comfort+) und Wärmeschubladen:

Hier bietet sich zusätzlich die Wahl zwischen weißen und schwarzen Glasfronten sowie bei den Wärmeschubladen zusätzlich die Edelstahl-Variante (nur bei Modell Profession+).

There are undreamt of possibilities when it comes to the choice of colours. Design various elements according to your own personal taste:

Body and front panel:

In addition to Stainless Steel, we suggest six RAL shades (outside right) – matt or glossy. If desired, we can of course use any other RAL shade. For the front panel above the products and doors, you have the same choice of colours. You can make it stand out in a contrasting colour or opt for uniformity.

INDIVIDUAL design elements:

The five design versions of the current Küppersbusch Edition built-in appliances offer something for everyone. With Stainless Steel, Silver Chrome, Black Chrome, Gold or Black Velvet they create unmistakable accents.

Rail:

If you opt for a rail (this is not a must), you can also choose between the five design versions of Stainless Steel, Silver Chrome, Black Chrome, Gold or Black Velvet. For more detailed information on the rail see page 5 and 7).

Compact appliances (Comfort+) and warming drawers:

Here you can additionally choose between white and black glass fronts, as well as the kind of stainless steel for the warming drawers (only for the Profession+ model).

Beispiel 1:
Korpus Edelstahl, Front-Paneel Black, Reling & Design-Elemente Edelstahl, Backofen-Glasfront Schwarz, Schubladen Edelstahl

Example 1:
Body: Stainless steel, front panel: Black, rail and design elements: Stainless Steel, oven glass front: Black, drawers: Stainless Steel

Beispiel 2:
Korpus Black, Front-Paneel Edelstahl, Reling & Design-Elemente Edelstahl, Backofen- und Schubladen-Glasfront Schwarz

Example 2:
Body: Black, front panel: Stainless Steel, rail and design elements: Stainless Steel, oven and drawer glass front: Black

Design-Elemente Küppersbusch INDIVIDUAL:

Küppersbusch design elements INDIVIDUAL:

Stainless Steel

Black Chrome

Silver Chrome

Gold

Black Velvet

Beispiel 3:
Korpus und Front-Paneel Red,
Reling & Design-Elemente Black Velvet,
Geräte-Glasfront Schwarz

Example 3:
Body and front panel: Red,
rail and design elements: Black Velvet,
appliance glass front: Black

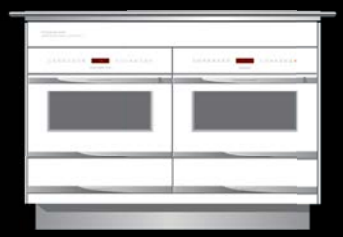

Beispiel 4:
Korpus und Front-Paneel White,
Reling & Design-Elemente Silver Chrome,
Geräte-Glasfront Weiß

Example 4:
Body and front panel: White,
rail and design elements: Silver Chrome,
appliance glass front: White

Beispiel 5:
Korpus und Front-Paneel Black,
Reling Goldfarbend, Design-Elemente Gold,
Geräte-Glasfront Schwarz

Example 5:
Body and front panel: Black,
rail and design elements: Gold,
appliance glass front: Black

Stainless Steel
Black RAL 9005
White RAL 9010
Brown RAL 8017
Yellow RAL 1023
Blue RAL 5003
Red RAL 3016

MEISTERSTÜCK PROFESSION+ Die technische Austattung.

Mit dem 90 cm breiten Maxi-Backofen, 2 geräumigen Schränken, zwei Wärmeschubladen und einer 90 cm breiten Schublade für Kochgeschirr lassen sich große Gesellschaften königlich bewirten.

Detaillierte Gerätebeschreibungen siehe Seite 8.

The 90 cm wide maxi oven, two large cupboards, two warming drawers and a 90 cm wide drawer for dishes make it easy to cook for large parties.

For detailed appliance descriptions see page 8.

90 cm breiter Maxi-Backofen *90 cm wide maxi oven*

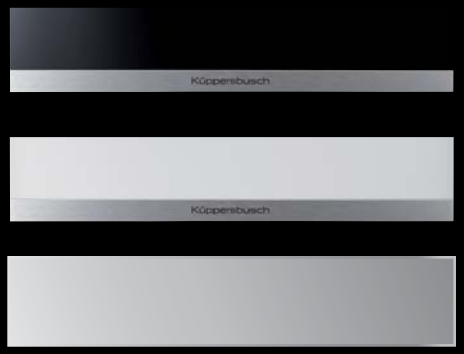

Wärmeschubladen mit schwarzer oder weißer Glasfront mit Design-Elementen Edelstahl oder komplett Edelstahl

Warming drawers with Black or White glass front with Stainless Steel design elements or completely in Stainless Steel

Spüle und Armaturen-Auswahl siehe Seite 8.

For selection of sinks and taps see page 8.

The technical features.

Die Arbeitsfläche:

Kochen und Spülen - oder nur Kochen? Wer sich für die Variante mit Spüle entscheidet: Das Edelstahl-Spülbecken ist in die 2,5 mm starke Edelstahl-Arbeitsplatte nahtlos eingeschweißt, wie man es aus gehobenen Gastronomieküchen kennt.

Die Variante ohne Spüle lässt natürlich mehr Raum für Kochflächen: Gas, Induktion, Teppan Yaki, Lavastein-Grill, Wok-Mulden – kombinieren Sie selbst.

Sämtliche zur Auswahl stehenden Kochflächen mit detaillierten Gerätebeschreibungen sehen Sie auf Seite 10.

Die Reling:

Wenn Sie sich für eine Reling entscheiden – Sie können diese auch entfallen lassen – stehen ø 25 mm oder ø ca. 40 mm zur Wahl. Sie ist in den Farben Edelstahl, Black Chrome, Silver Chrome, Goldfarbend und Black Velvet erhältlich.

The work surface:

Cooking and washing up – or just cooking? Whoever opts for the version with a sink: the Stainless Steel sink is seamlessly welded into the 2.5 mm thick Stainless Steel work surface to emulate the look of a high-quality professional kitchen.

The version without a sink leaves more room for hobs: gas, induction, teppan yaki, lava stone grill, induction wok – create your own combination.

For all available hobs with detailed appliance descriptions see Page 10.

The rail:

If you opt for a rail (this is not a must), you can choose between ø 25 mm or ø approx. 40 mm. The rail is also available in the colours Stainless Steel, Black Chrome, Silver Chrome, Gold and Black Velvet.

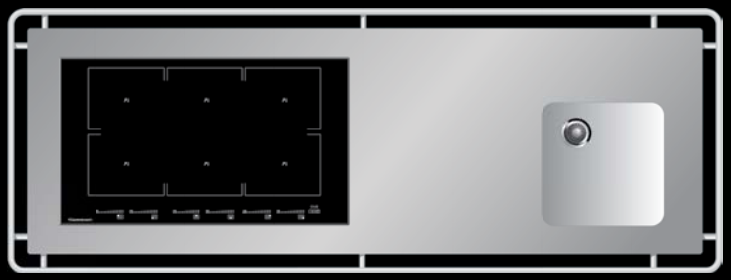

Beispiel 1:
Mit Spüle und 90 cm breitem Vollflächen-Induktionskochfeld

Example 1:
With sink and 90 cm wide full-surface induction hob

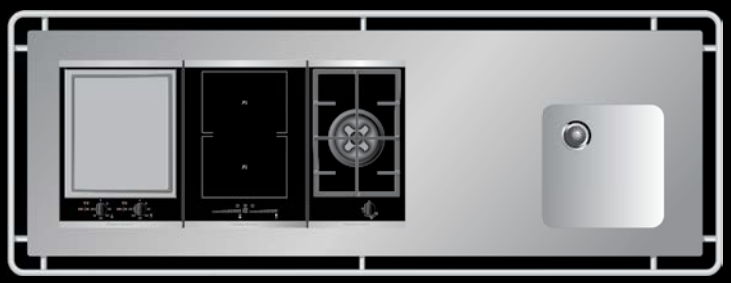

Beispiel 2:
Mit Spüle , Elektro-Grillfläche (Teppan Yaki), Induktions-Kochfläche und Gas-Wok

Example 2:
With sink, electric grill surface (teppan yaki), full-surface induction hob and gas wok

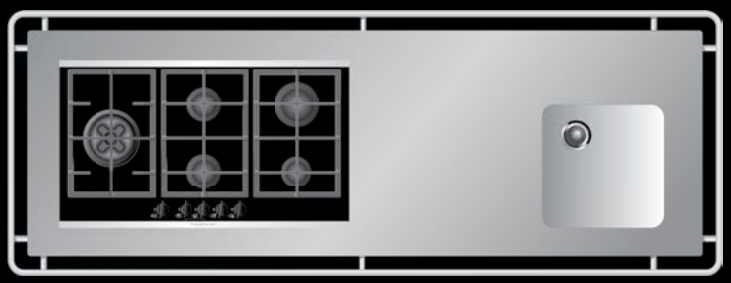

Beispiel 3:
Mit Spüle und 90 cm breiter Gaskochfläche

Example 3:
With sink and 90 cm wide gas hob

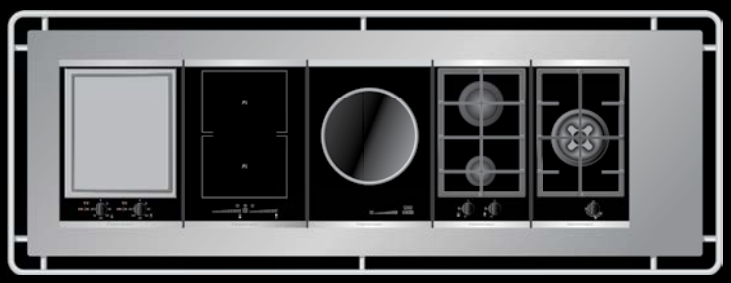

Beispiel 4:
Elektro-Grillfläche (Teppan Yaki), Vollflächen-Induktionskochfeld, Induktions-Wok, Gas-Kochfläche und Gas-Wok

Example 4:
Electric grill surface (teppan yaki), full-surface induction hob, induction wok, gas hob and gas wok

Beispiel 5:
90 cm breites Vollflächen-Induktionskochfeld , Lavasteingrill und Induktions-Wok

Example 5:
90 cm wide full-surface induction hob, lava stone grill and induction wok

Die technische Austattung.

Optimale Raumausnutzung ist die Devise beim kleineren Meisterstück. Zwei Kompaktgeräte – aus der gezeigten Auswahl – und zwei Wärmeschubladen werden jedem Anspruch genügen. Jedes Gerät ist mit schwarzer oder weißer Glasfront erhältlich.

Detaillierte Gerätebeschreibungen siehe Seite 9.

The motto of the smaller Meisterstück is to make the most of the space available. Two compact appliances (from the selection shown here) and two warming drawers will satisfy your every need. Each appliance is available with a Black or White glass front.

For detailed appliance descriptions see Page 9.

Kombidampfgarer
Combined steam oven

Kompaktbackofen
Compact oven

Kompaktbackofen / Mikrowelle
Compact oven/ microwave

Dazu passend Wärmeschubladen mit schwarzer oder weißer Glasfront und Design-Element Edelstahl

Add on matching warming drawers with Black or White glass fronts and a Stainless Steel design element

The technical features.

Die Arbeitsfläche:

Die Kochflächen für das Meisterstück Comfort+: Gas, Induktion, Teppan Yaki, Lavastein-Grill, Wok-Mulden - einzeln oder kombiniert. Wir zeigen drei Möglichkeiten.
Sämtliche zur Auswahl stehenden Kochflächen mit detaillierten Gerätebeschreibungen sehen Sie auf Seite 10.

The work surface:

The hobs for the Meisterstück Comfort+: gas, induction, teppan yaki, lava stone grill, wok hobs – individual or combined. Here you can see three options.
For all available hobs with detailed appliance descriptions see page 10.

Beispiel 1:
Vollflächen-Induktions-Kochfeld und Lavastein-Grill; Arbeitsplatte ohne Reling

Example 1:
Full-surface induction hob and lava stone grill; work surface without a rail

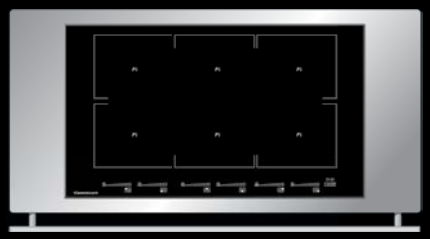

Beispiel 2:
90 cm breites Vollflächen-Induktionskochfeld; Arbeitsplatte mit Front-Reling

Example 2:
90 cm wide full-surface induction hob; work surface with front rail

Beispiel 3:
90 cm breite Gas-Kochfläche; Arbeitsplatte mit Front- und Seiten-Reling

Example 3:
90 cm wide gas hob; work surface with front and side rails

Die Reling:

Sie ist auch beim Meisterstück Comfort+ kein zwingender Bestandteil. Die drei hier gezeigten Varianten sind möglich: Ganz ohne Reling, mit Front-Reling (Ø 25 mm) oder Reling an Front und Seiten (Ø 25 mm). Bei der Farbgestaltung der Reling wählen Sie aus den 5 Individual Farben (siehe Seite 5).

The rail:

This isn't a must for the Meisterstück Comfort+ either. You can choose from the three versions shown here: completely without a rail, with a front rail (Ø 25 mm) or with a rail on the front and sides (Ø 25 mm). Choose from five individual colours for the railing (see page 5).

MEISTERSTÜCK PROFESSION+

Geräteauswahl Selection of appliances

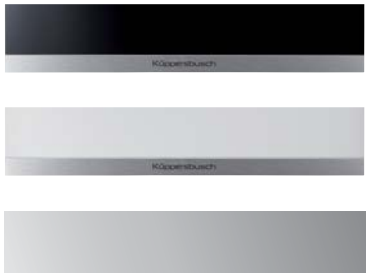

Backofen EEB 9860.0 JX
Glasfront schwarz

ökotherm® Katalysator; 17 Back- und Bratprogramme; 14 Backofen-Funktionen; Vollelektronik inklusive programmierbare Uhrfunktionen; Programm-/Funktions-Direktwahl über Hinterglas-Sensoren; Gewichtsautomatik; Schnellaufheizung; Memory-Programme und Abschalt-Memory; aushängbare Vollglasinnentür; Dreifach-Türverglasung; Vollglasfront; Abklappbarer Großflächengrill; Abschaltbare, beidseitige Halogen-Backofen-Beleuchtung; Teleskop-Auszüge inklusive; Türkontaktschalter; Querstromlüfter; Kindersicherung; Bratenthermometer

Wärmeschublade WS 6014.1
Glasfront schwarz, weiß oder Edelstahl

Grifflos mit Push-Mechanismus; Stufenlos regelbar von ca. 30–80°C; Fassungsvermögen (geschirrabhängig): Menügeschirr für 6 Personen oder 20 Menüteller mit Ø 28 cm oder 80 Espressotassen oder 40 Cappuccinotassen; Teleskopauszüge; Antirutscheinlage

Eingebaute (verschweißte) Spüle

Maße B x H x T
400 x 400 x 320 mm

Profi-Armatur mit Brause; Design Chrome

Professional tap with shower function; Design Chrome

Electric oven EEB 9860.0 JX
Glass front: Black

ökotherm® oven catalytic; 17 baking and roasting programmes; 14 oven functions; Electronic system including a programmable electronic timer; Direct programme/function choice by means of back-lit sensor touch controls; Automatic weight system; Rapid heating; Memory programmes and switch-off-memory; Removable full glass inner door; Triple glazed oven door; Full glass front; Drop-down large-area grill; Halogen oven lighting on both sides, can be switched off; Telescopic glide-out shelves, included; Door contact switch; Tangential cooling fan; Child safety lock; Roasting thermometer

Warming drawer WS 6014.1
Glass front: Black, White or Stainless Steel

Push/pull function; Variable power control from approx. 30–80°C; Capacity (dependent on tableware-size): Dinner service for 6 persons or 20 plates with Ø 28 cm or 80 espresso cups or 40 cappuccino cups; Telescopic rails; Non-slip inlay

Built-in (welded) sink

Dimensions W x H x D
400 x 400 x 320 mm

Profi-Armatur mit Brause; Design Edelstahl oder Design Chrome (ohne Abb.)

Professional tap with shower function; Design Stainless Steel or Design Chrome (without illustration)

Alle abgebildeten Geräte mit Design-Elementen Edelstahl

All appliances depicted with Stainless Steel design elements

Armatur; Design Gold

Tap; Design Gold

Geräteauswahl Selection of appliances

Kombidampfgarer EKDG 6550.0
Glasfront schwarz oder weiß

Funktionen: Dämpfen 40°–100°C, Heißluft, Regenerieren, Profi-Backen, Heißluft+Beschwaden, Grill; Programme: Fisch, Fleisch, Gemüse, Tiefkühlkost, Brot/Kuchen; Memory-Funktion für bis zu 5 eigenen Programmabläufen; Grill-Leistung 1.200 Watt; Edelstahl-Garraum; Beleuchtung; aushängbare Vollglasinnentür; Kalk- und Wassermangelanzeige; Elektronische Temperaturregelung und Anzeige; Programmierbare Elektronik-Schaltuhr; 35 Liter Garrauminhalt; Bratenthermometer; Kindersicherung

Combined steam oven EKDG 6550.0
Glass front: Black or White

Functions: steam cooking 40°–100°C, hot air convection, regenerating, baking like professionals, electronic steam system & hot air, gentle roasting; Autom. programmes for: fish, meat, vegetables, frozen food, bread/cake; Storage of 5 specific programmes; Grill 1,200 watts; Stainless steel oven cavity; Oven lighting; removable full glass inner door; Water- and limescale indicator; Electronic thermostat and display; Programmable electronic timer; 35 litres capacity; Roasting thermometer; Child safety lock

Kompaktbackofen EEBK 6550.8
Glasfront schwarz oder weiß

17 Back- und Bratprogramme, 14 Backofen-Funktionen; Symbolfelder zur Anzeige der Programme; Vollelektronik inklusive programmierbare Uhrfunktionen (Dauer, Ende, Kurzzeitwecker); Programm-/Funktions-Direktwahl über Hinterglas-Sensoren; Gewichtsautomatik; Schnellaufheizung; aushängbare Vollglasinnentür; Dreifach-Türverglasung; Vollglasfront; Abklappbarer Großflächengrill; Seitliche Backofen-Beleuchtung; 46 Liter Garrauminhalt; Querstromlüfter; Bratenthermometer; Kindersicherung

Compact oven EEBK 6550.8
Glass front: Black or White

17 cooking and baking programmes, 14 oven functions; Illuminated symbols for roasting programmes and oven functions; Electronic system including a programmable electronic timer (cooking time, end of cooking time, minute minder); Direct programme / function choice by means of back-lit sensor touch controls; Automatic weight system; Rapid heating; removable full glass inner door; Triple glazed oven door; Full glass front; Drop-down large area grill; Side oven lighting; 46 litres capacity; Tangential cooling fan; Roasting thermometer; Child safety lock

Kompaktbackofen / Mikrowelle
EMWK 6550.0
Glasfront schwarz oder weiß

6 Backofen-Funktionen; 5-stufige Mikrowellenleistung; 16 Automatikprogramme; Auftau/Gewichtsautomatik; Mikrowellen-Leistung 1.000 Watt; Grill-Leistung 1.500 Watt; Elektronik-Uhr; Schnellstart-Funktion; Beleuchtung; Edelstahl-Garraum; 35 Liter Garrauminhalt; 2 Einschubebenen; Drehteller Ø 32 cm, abstellbar; Kindersicherung

Compact oven with integrated microwave
EMWK 6550.0
Glass front: Black or White

6 oven functions; 5 microwave output levels; 16 automatic programmes; Automatic defrost and weight function; Microwave output 1,000 watts; Grill 1,500 watts; Electronic clock; Quick-start function; Oven lighting; Stainless steel oven cavity; 35 litres capacity; 2 rack levels; Turntable Ø 32 cm with switch-off function; Child safety lock

Kochflächenauswahl Selection of ceramic glass hobs

EKI 9960.1 F

Induktionskochfeld, 90 cm breit, Rahmen Facettenschliff
Vollflächen-Induktion; 14-stufige Leistungsregelung **„glide-Control“**; ökoPower Funktion; 3 vordefinierte Sonderstufen: ca. 42° C Schmelzstufe, ca. 70° C Warmhaltestufe, ca. 94° C Pastastufe; Automatische Topferkennung und Bedienzuordnung; Brückenfunktion, vordere und hintere Kochzonen jeweils zu einer Fläche zusammenschaltbar

Induction hob, Width 90 cm, Bevelled edge
Full-surface induction; 14-level power controls **„glideControl“**; öko-Power function; 3 pre-defined special levels: melting level approx. 42°C, keeping-warm level approx. 70°C, pasta level approx. 94°C; Pan and pan size detection with automatic control indication; Bridge function, front and rear cooking zone can be switched together to one cooking zone

GKS 9751.0 ED

Gas-Kochfläche, 90 cm breit, Rahmen Edelstahl
Einhand-Funkenzündung; Flachbrenner; Vollsicherung; Stufenlose Leistungsregelung; Dreigeteilter Topfträger (Gusseisen); Brennerdeckel (Gusseisen)

Gas on ceramic glass hob, Width 90 cm, Stainless steel frame
One-hand electric spark ignition; Slimline burners; Full safety device; Variable settings; Three-piece pan supports (cast iron); Burner caps (cast iron)

EKI 3920.1 ED

Induktionskochfeld, 38 cm breit, Rahmen Edelstahl
Vollflächen-Induktion; 14-stufige Leistungsregelung **„glideControl“**; ökoPower Funktion; 3 vordefinierte Sonderstufen: ca. 42° C Schmelzstufe, ca. 70° C Warmhaltestufe, ca. 94° C Pastastufe; Automatische Topferkennung; Brückenfunktion, beide Kochzonen zu einer kompletten Fläche zusammenschaltbar

Induction hob, Width 38 cm, Stainless steel frame
Full-surface induction; 14-level power controls **„glide-Control“**; öko-Power function; 3 pre-defined special levels: melting level approx. 42°C, keeping-warm level approx. 70°C, pasta level approx. 94°C; Pan and pan size detection with automatic control indication; Bridge function, both cooking zones can be switched together to one cooking zone

EWI 3710.0 ED

Induktions-Wok, 38 cm breit, Rahmen Edelstahl
12-stufige Leistungsregelung **„glideControl“**; Automatische Topferkennung; Ankoch-Automatik; Kurzzeitwecker mit Abschaltfunktion; Kochzonen- Wärmeanzeigen; Zentralabschaltung; Urlaubsschaltung

Induction wok hob, Width 38 cm, Stainless steel frame
12-level power controls **„glideControl“**; Automatic booster cooking phase; Minute minder with switch-off feature; Residual heat indicator; Central switch-off control; Holiday shut-down device

GWS 3711.0 ED

Gas-Wok, 30 cm breit, Rahmen Edelstahl
Power-Stufe; Einhand-Funkenzündung; Flachbrenner; Vollsicherung; Stufenlose Leistungsregelung; Topfträger (Gusseisen); Brennerdeckel (Gusseisen)

Gas on ceramic glass wok hob, Width 30 cm, Stainless steel frame
Power booster setting; One-hand electric spark ignition; Slimline burners; Full safety device; Variable settings; Pan support (cast iron); Burner cap (cast iron)

GKS 3720.0 ED

Gas-Kochfläche, 30 cm breit, Rahmen Edelstahl
Flachbrenner; Vollsicherung; Stufenlose Leistungsregelung; Topfträger (Gusseisen); Brennerdeckel (Gusseisen)

Gas on ceramic glass hob, Width 30 cm, Stainless steel frame
Slimline burners; Full safety device; Variable settings; Pan support (cast iron); Burner cap (cast iron)

EGS 3710.0 ED

Lavasteingrill, 38 cm breit, Rahmen Edelstahl
Schaltknebel vorn; 6-stufige Leistungsregelung; Leistung 2.500 Watt; 1 Grillzone mit aufgelegtem Grillrost; Edelstahl-Abdeckung; Lavasteinbefüllung inklusive

Lava stone grill, Width 38 cm, Stainless steel frame
6-level power controls; Power 2,500 Watt; 1 Grilling zone with cast iron grilling grid; Stainless steel cover; Lava stones included

ETS 3720.0 ED

Grillfläche, 38 cm breit, Rahmen Edelstahl
2 Teppan-Grillzonen, getrennt schaltbar; Hartverchromte, mehrschichtige Grillfläche, ca. 8 mm dick, in Glaskeramikrahmen; Stufenlose Leistungsregelung 70° C - 250° C; Kochzonen-Wärmeanzeigen; Warmhaltestufe ca. 60°C

Teppan yaki griddle, Width 38 cm, Stainless steel frame
2 separate, finely adjustable grilling zones; Hard chromium-plated griddle approx. 8 mm thick, with ceramic glass surround; Variable power control 70° C - 250° C; Residual heat indicator; „Keep warm“ setting approx. 60° C

Weitere Produkt-Informationen siehe www.kueppersbusch-hausgeraete.de. Zusätzliche Kochflächen auf Anfrage möglich.
For more product information see www.kueppersbusch-hausgeraete.de. Additional hobs available on request.

MEISTERSTÜCK PROFESSION+

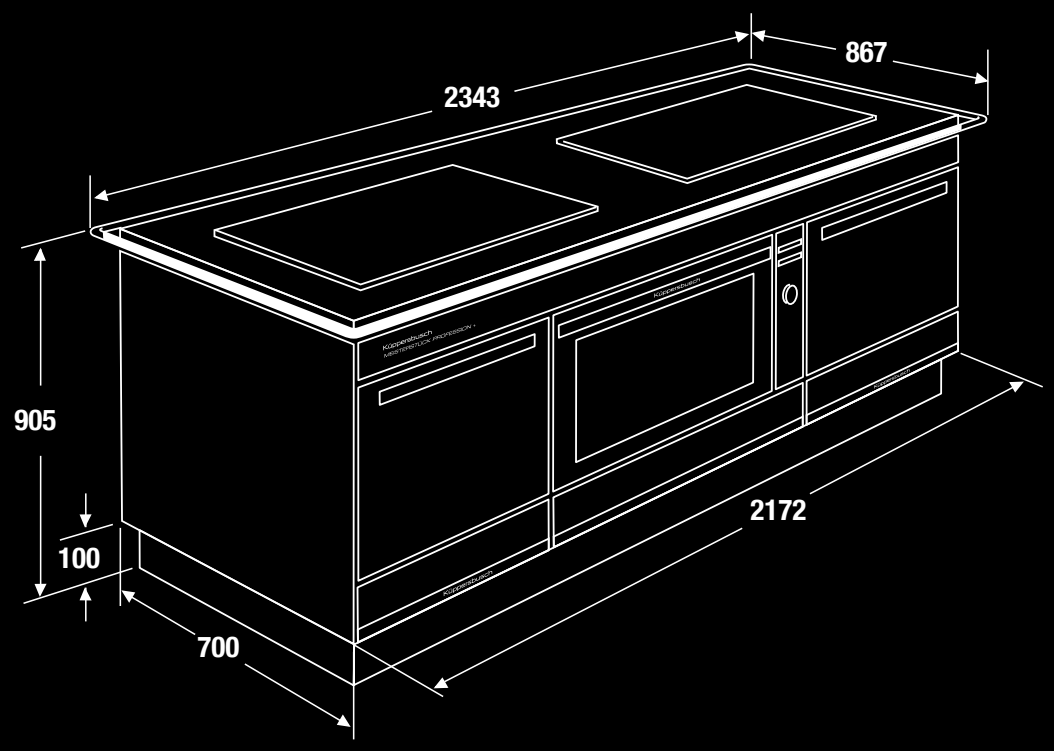

MEISTERSTÜCK COMFORT+

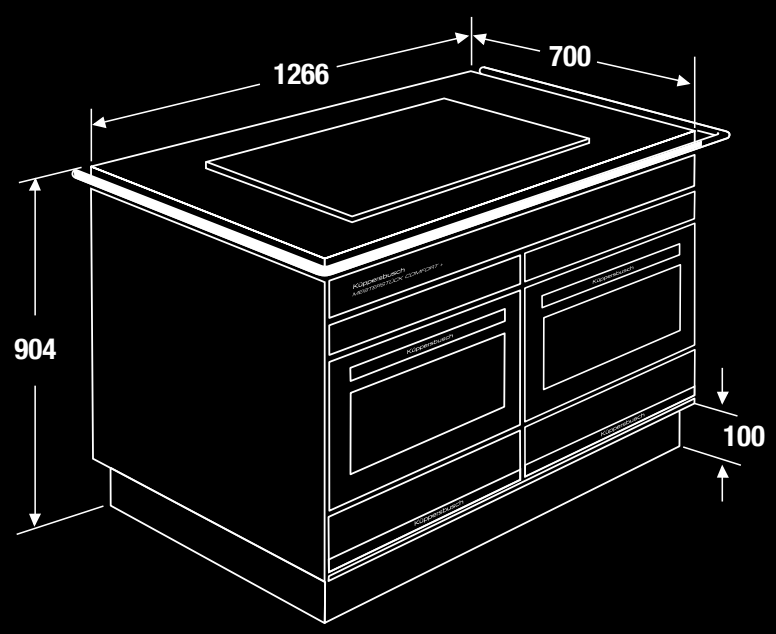

Bei Interesse und für Rückfragen zum Küppersbusch Meisterstück stehen Ihnen unsere Berater unter **meisterstueck@kueppersbusch.de** gerne zur Verfügung.

If you are interested or have any further questions on Küppersbusch Meisterstück, please contact our consultants at: **meisterstueck@kueppersbusch.de**

Küppersbusch

Küppersbusch Hausgeräte GmbH
Küppersbuschstraße 16, D-45883 Gelsenkirchen
Tel. 0209 401-0, Fax 0209 401-303
www.kuppersbusch.com
meisterstueck@kueppersbusch.de